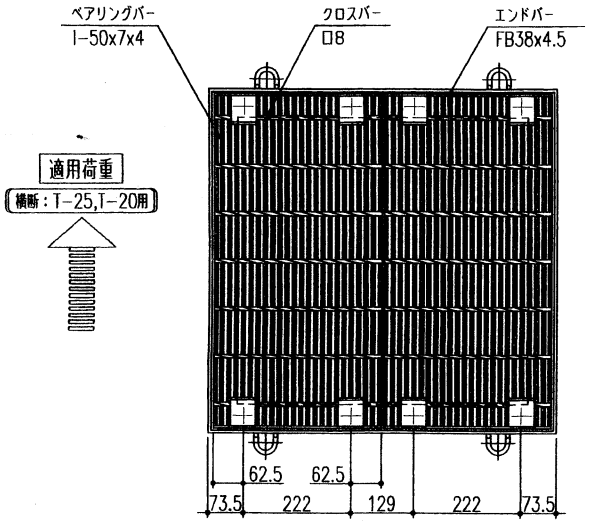


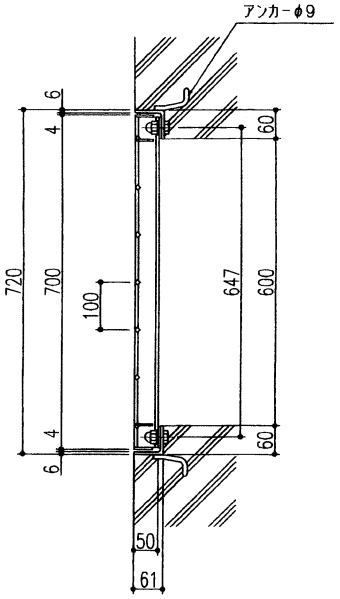


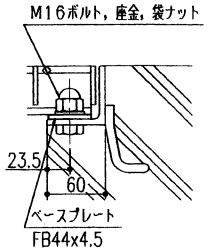


ボルト固定　詳細図

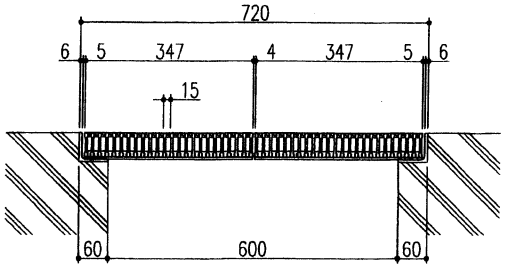


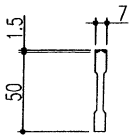


ベアリングバー　詳細図

ボルト固定（Aタイプ）：ベースプレート付
本体－溶融亜鉛めっき
受枠－錆止め塗装

特記事項・・・指示なき製作基準は製品規格による。

| 記号 | 変更内容・理由 | 年月日 | 担当 | 承認 |
|---|---|---|---|---|
| △ | | | | |
| △ | | | | |
| △1 | 仕様変更 | '08.8.14 | 胡 | |

| 第三角法 | | 担当 | 年月日 |
|---|---|---|---|
| | 製図 | 西村 | '05.11.21 |
| | 検図 | 平野 | 〃 |
| | 承認 | 川瀬 | 〃 |

尺度 1/10

名称

品名 VG1HBBF750-66A

図番 SDBN0440-1

株式会社中部コーポレーション