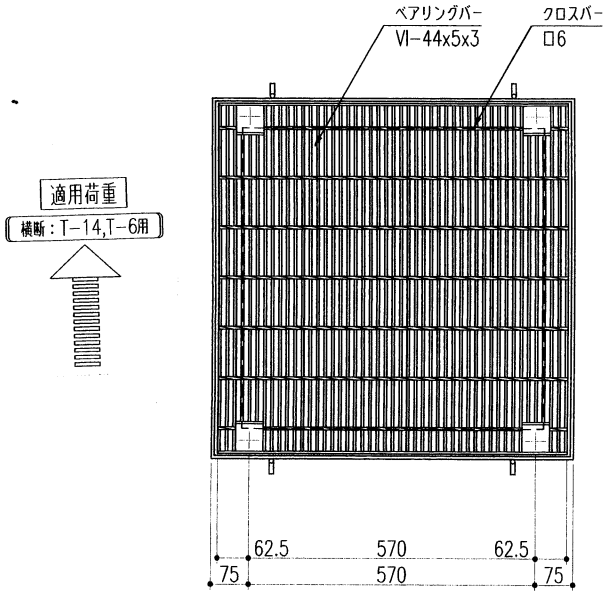

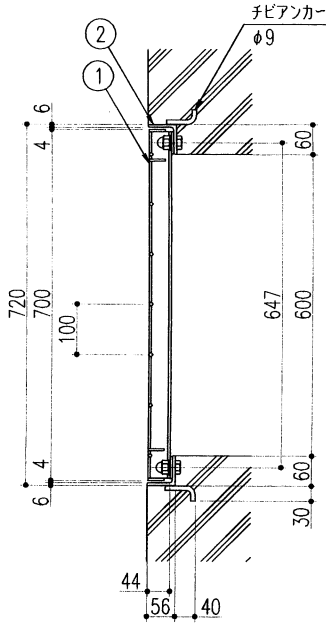

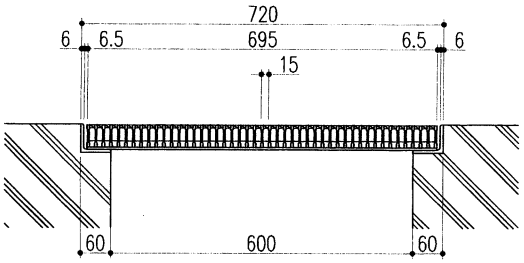

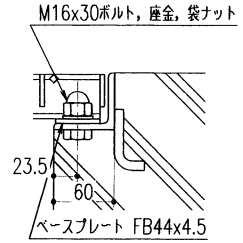

ボルト固定　詳細図

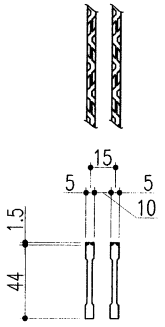

ベアリングバー　詳細図

品番	名称	材質	表面処理	備考
2	受枠	SS400	錆止め塗装(黒)	
1	蓋	SS400	溶融亜鉛めっき	ギザギザタイプ

特記事項。。。指示なき製作基準は製品規格による。

記号	変更内容・理由	年月日	担当	承認
△				
△				
△				

第三角法		担当	年月日	尺度
	製図	西村	'24.5.23	1/10
	検図	西村	〃	(A3)
	承認	西峰	〃	

名称	－	図番	EX5313K364
品名	蓋：VG1HBBF544(695x700) A 受枠：GT-2-44A アンカー特型	株式会社 中部コーポレーション	