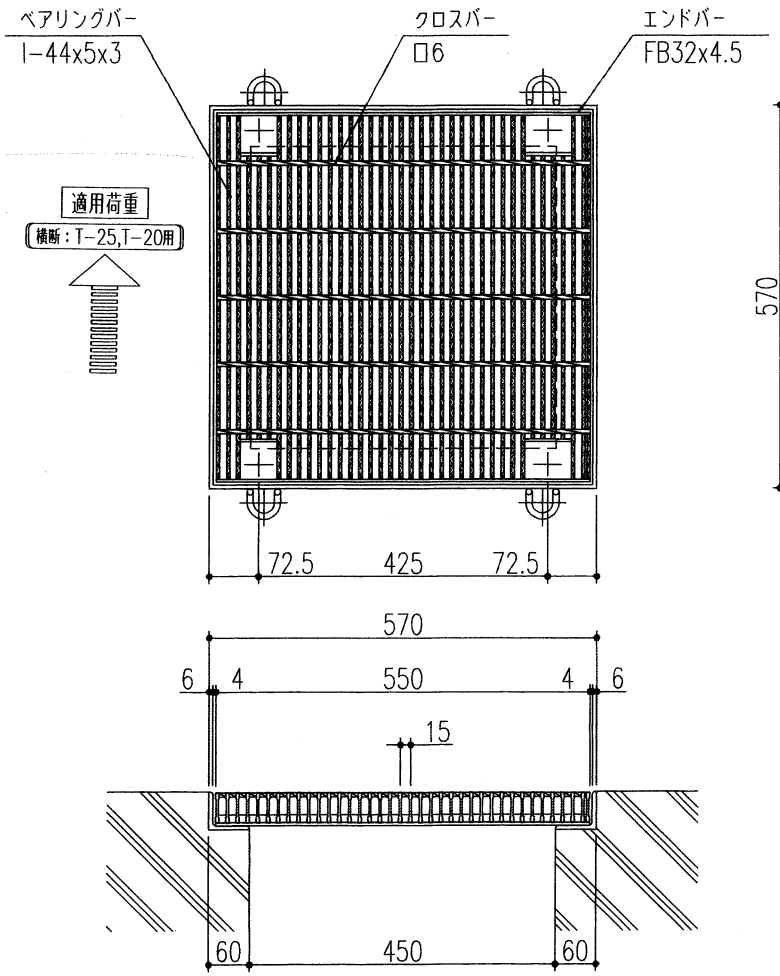

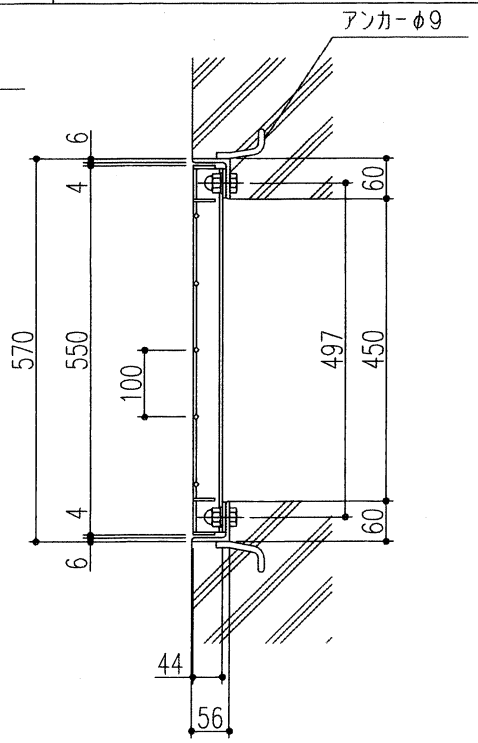

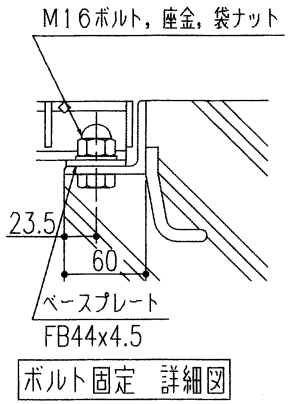

ボルト固定　詳細図

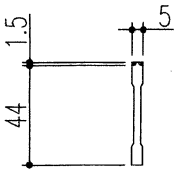

ベアリングバー　詳細図

ボルト固定（Aタイプ）：ベースプレート付
本体－溶融亜鉛めっき
受枠－錆止め塗装

特記事項・・・指示なき製作基準は製品規格による。

記号	変更内容・理由	年月日	担当	承認
△				
△				
△				

第三角法		担当	年月日	尺度
	製図	西村	'05.11.21	1/10
	検図	平野	〃	
	承認	川瀬	〃	

名称		図番	SBBN0300
品名	VG1HBBF544-450A	株式会社中部コーポレーション	